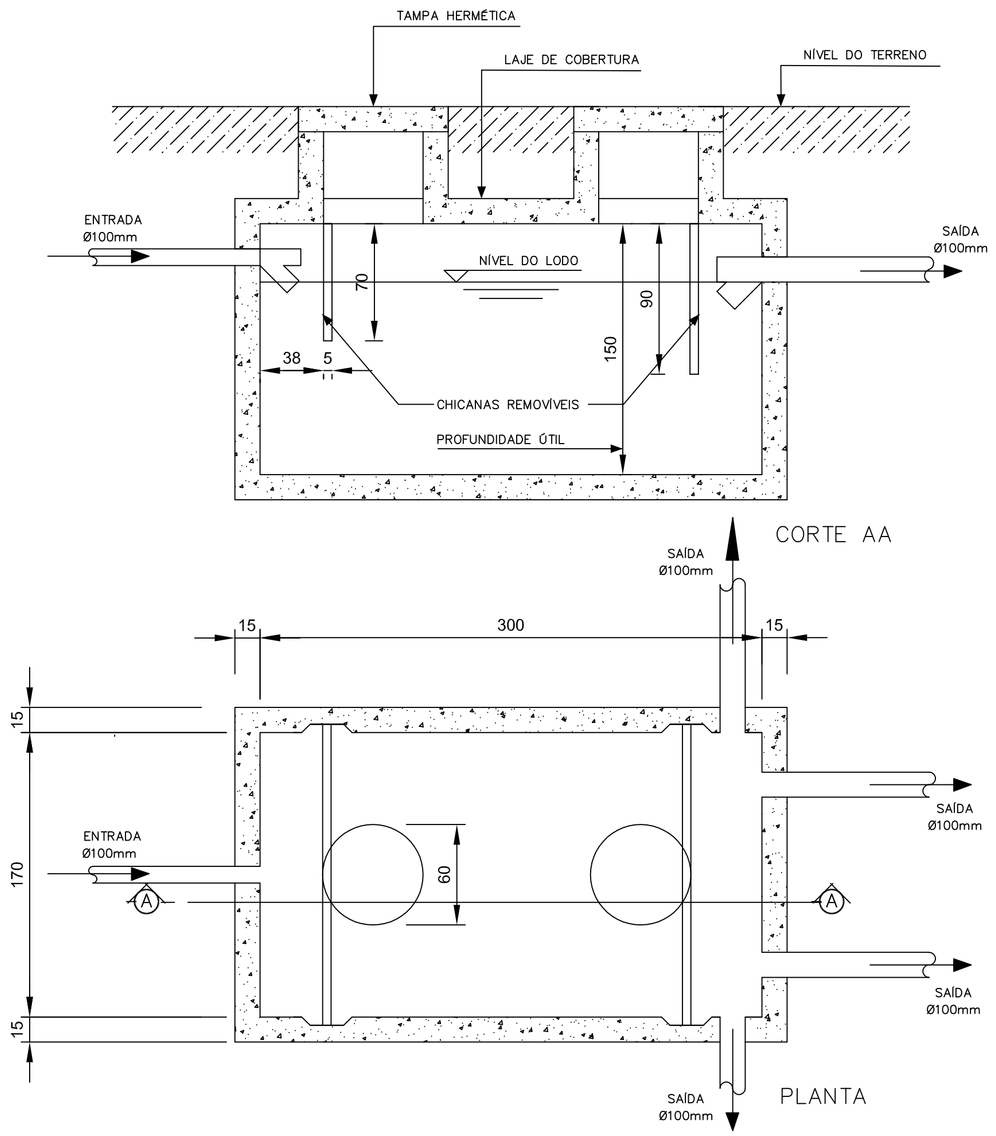

DETALHE FOSSA SÉPTICA
SEM ESCALA

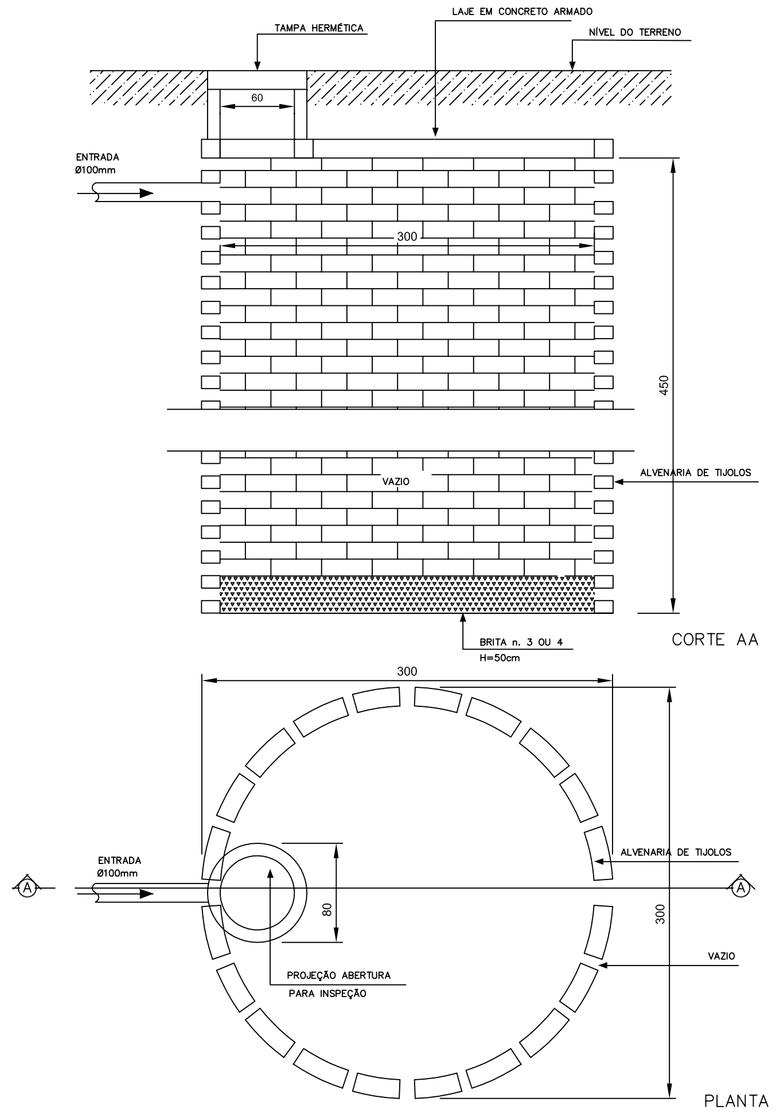

DETALHE SUMIDOURO
SEM ESCALA

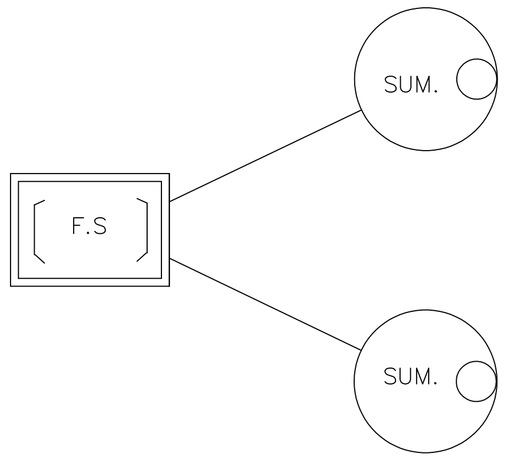

OBS.: LOCAR CONFORME O TERRENO.

L E G E N D A

F.S	FOSSA SÉPTICA
SUM.	SUMIDOURO
CI	CAIXA DE INSPEÇÃO
CA	CAIXA DE AREIA COM GRELHA

OBSERVAÇÕES:

1. TUBULAÇÃO EM PVC RÍGIDO COM MEDIDAS EM MILÍMETROS.
2. I > 1% (INCLINAÇÃO MÍNIMA)
3. AS LIGAÇÕES DEVERÃO ATENDER OS REGULAMENTOS E NORMAS DAS CONCESSIONÁRIAS LOCAIS.
4. A COLUNA DE VENTILAÇÃO DEVE ULTRAPASSAR EM PELO MENOS 30CM O NÍVEL DA COBERTURA, A FIM DE EVITAR ODORES.

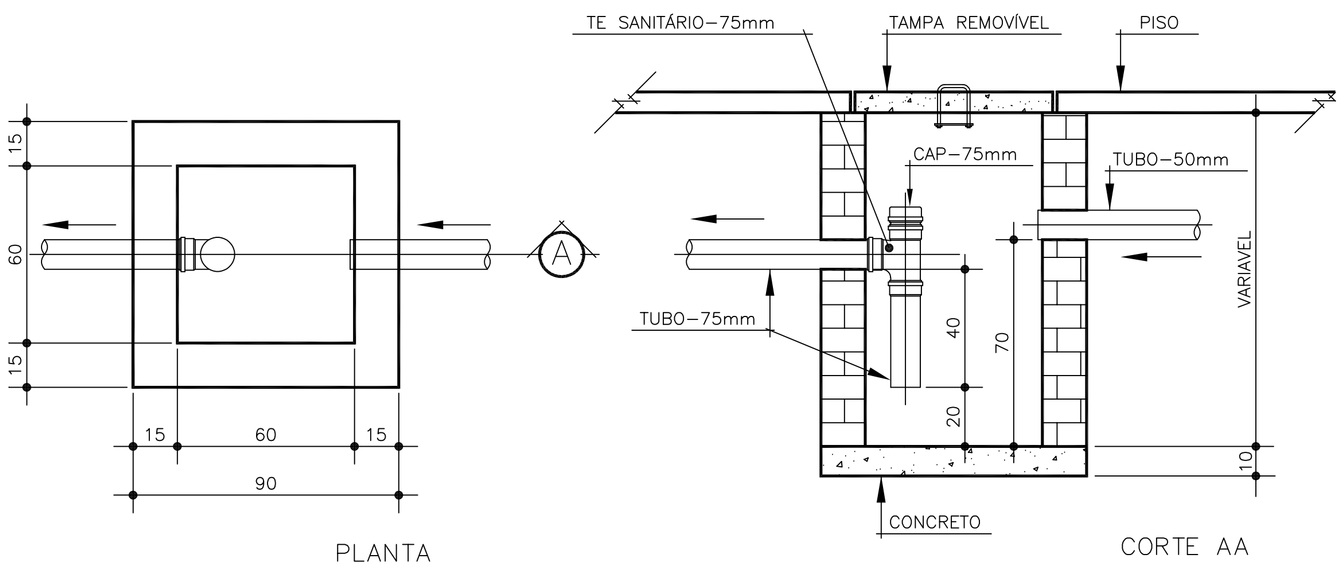

DETALHE CAIXA DE GORDURA SINFONADA
SEM ESCALA

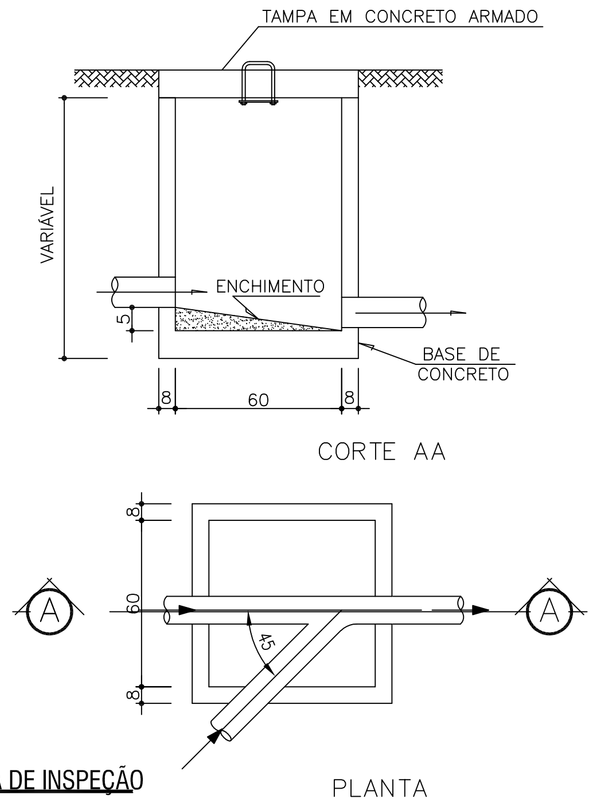

DETALHE CAIXA DE INSPEÇÃO
SEM ESCALA

Projeto Hidrossanitário

PREFEITURA
LAJINHA-MG

Rua Dr. Júlio Hulmer Franco Camargo, nº 65 VM - Lajinha-MG
CNPJ: 18.351-510/0001-42 Tel: 038 3344 1066

OBRA:
Construção da E. M. São Manoel da Sapucaia

ENDEREÇO:
CÓRREGO CARANGOLA - ZONA RURAL - LAJINHA/MG

RESPONSÁVEL TÉCNICO:
THAÍS BOECHAT DE LIMA — **CREA:** 212.895/D

CONTEÚDO:
Detalhes e Legenda

ÁREA DA OBRA: 111,70 M²

ÁREA DO TERRENO:

OBSERVAÇÕES:

PROPRIETÁRIO:
PREFEITURA MUNICIPAL DE LAJINHA

DESENHO:
THAÍS BOECHAT DE LIMA

DATA:
04/2021

2/3